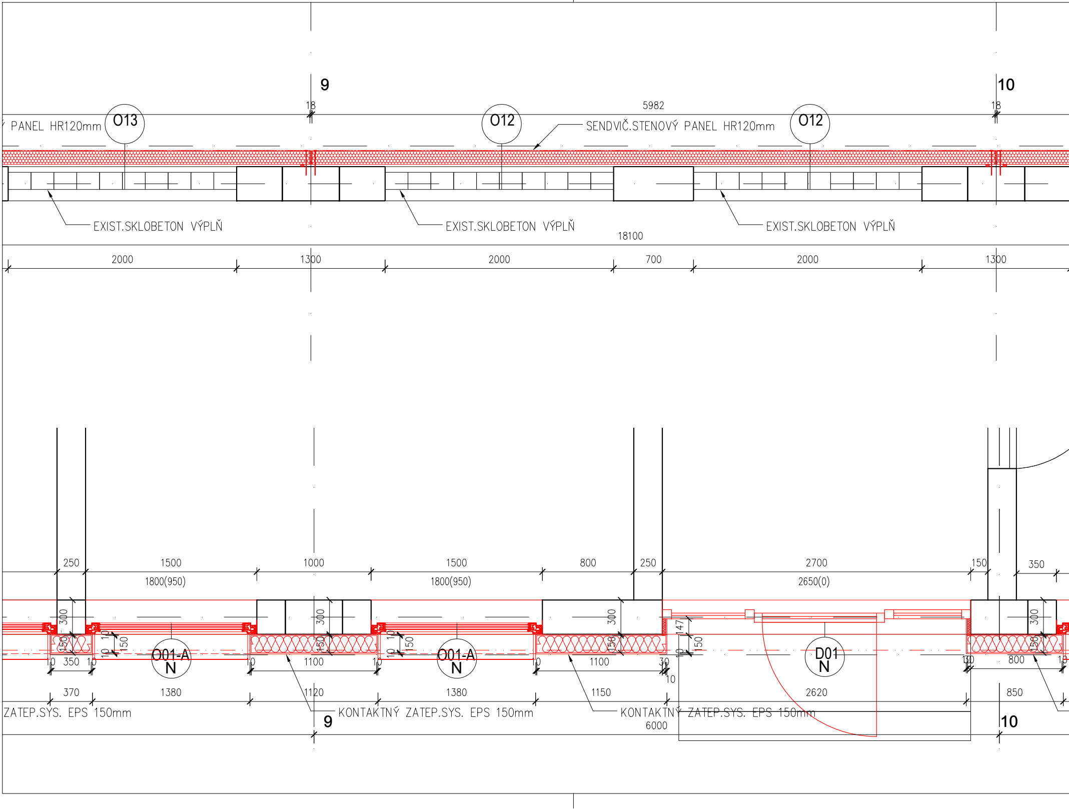
9
10
18
5982
18
PANEL HR120mm
O13
O12
O12
SENDVIČ.STENOVÝ PANEL HR120mm
EXIST.SKLOBETON VÝPLŇ
EXIST.SKLOBETON VÝPLŇ
EXIST.SKLOBETON VÝPLŇ
18100
2000
1300
2000
700
2000
1300
250
1500
1800(950)
1000
1500
1800(950)
800
250
2700
2650(0)
150
350
300
150
10
350
10
10
150
10
O01-A
N
1100
10
300
150
10
10
150
O01-A
N
1100
30
10
300
150
147
10
150
D01
N
10
800
10
370
1380
1120
1380
1150
2620
850
ZATEP.SYS. EPS 150mm
KONTAKTNÝ ZATEP.SYS. EPS 150mm
KONTAKTNÝ ZATEP.SYS. EPS 150mm
6000
9
10

REZ 2-2´

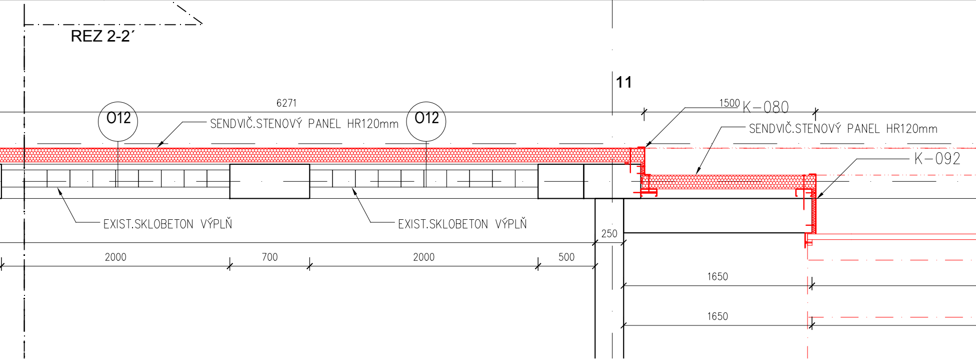
11
6271
O12
O12
SENDVIČ.STENOVÝ PANEL HR120mm
1500
K–080
SENDVIČ.STENOVÝ PANEL HR120mm
K–092
EXIST.SKLOBETON VÝPLŇ
EXIST.SKLOBETON VÝPLŇ
250
2000
700
2000
500
1650
1650

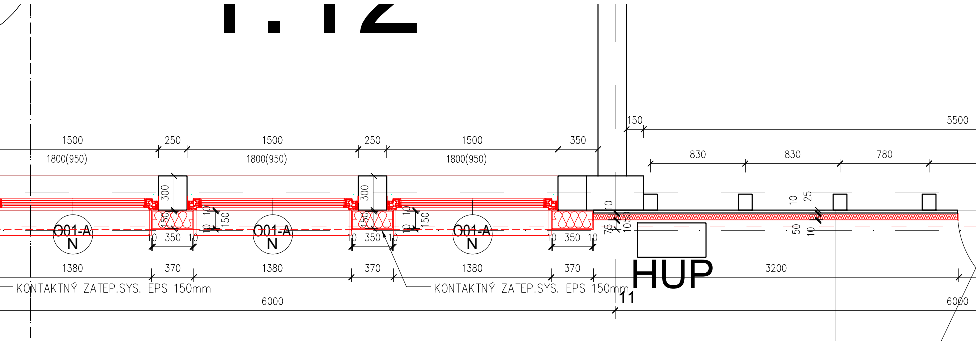
1.12
150
5500
1500
250
1500
250
1500
350
1800(950)
1800(950)
1800(950)
830
830
780
300
300
150
150
150
150
10
10
10
10
10
25
10
50
10
75
10
100
350
350
350
10
10
10
10
10
10
O01-A
N
O01-A
N
O01-A
N
1380
370
1380
370
1380
370
3200
HUP
KONTAKTNÝ ZATEP.SYS. EPS 150mm
KONTAKTNÝ ZATEP.SYS. EPS 150mm
11
6000
6000

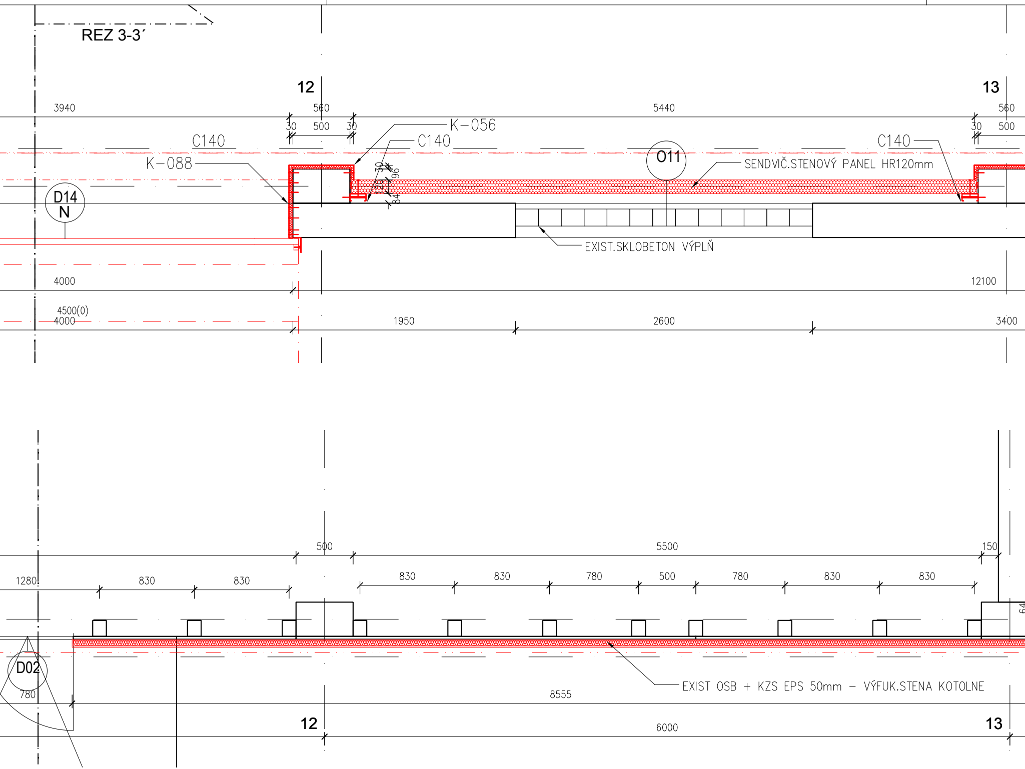
REZ 3-3´
12
13
3940
560
5440
560
30
500
30
30
500
C140
K–056
C140
C140
O11
K–088
SENDVIČ.STENOVÝ PANEL HR120mm
30
96
120
84
D14
N
EXIST.SKLOBETON VÝPLŇ
4000
12100
4500(0)
4000
1950
2600
3400
500
5500
150
1280
830
830
830
830
780
500
780
830
830
64
D02
780
EXIST OSB + KZS EPS 50mm – VÝFUK.STENA KOTOLNE
8555
12
6000
13

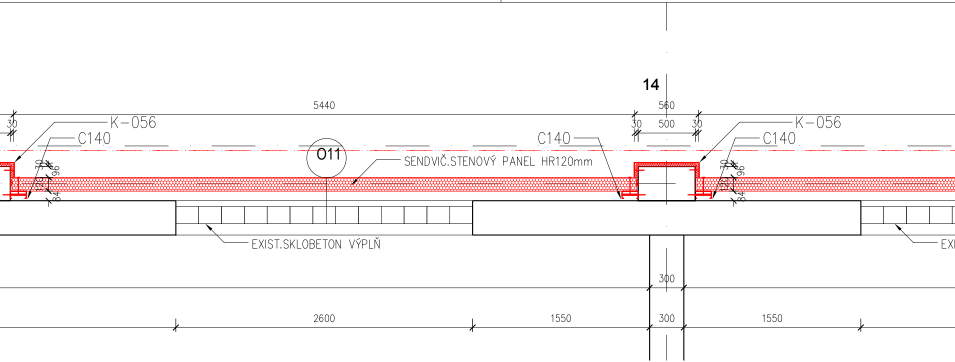
14
5440
560
30
500
30
30
K-056
C140
C140
K-056
C140
O11
SENDVIČ.STENOVÝ PANEL HR120mm
30
96
120
84
30
96
120
84
EXIST.SKLOBETON VÝPLŇ
EXI
300
2600
1550
300
1550

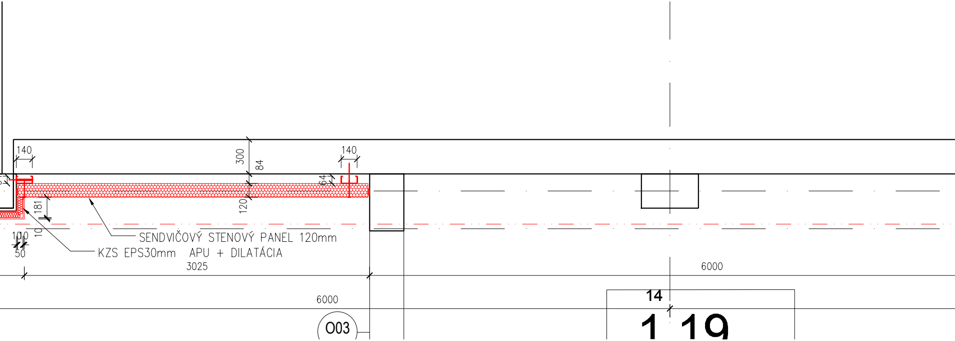
140
300
84
140
64
181
120
100
10
50
SENDVIČOVÝ STENOVÝ PANEL 120mm
KZS EPS30mm APU + DILATÁCIA
3025
6000
6000
O03
14
1 19

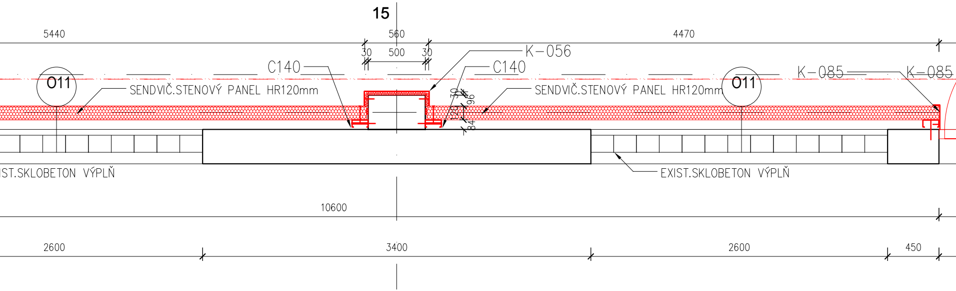
15
5440
560
4470
30
500
30
K–056
C140
C140
O11
O11
K–085
K–085
SENDVIČ.STENOVÝ PANEL HR120mm
SENDVIČ.STENOVÝ PANEL HR120mm
30
96
120
84
IST.SKLOBETON VÝPLŇ
EXIST.SKLOBETON VÝPLŇ
10600
2600
3400
2600
450

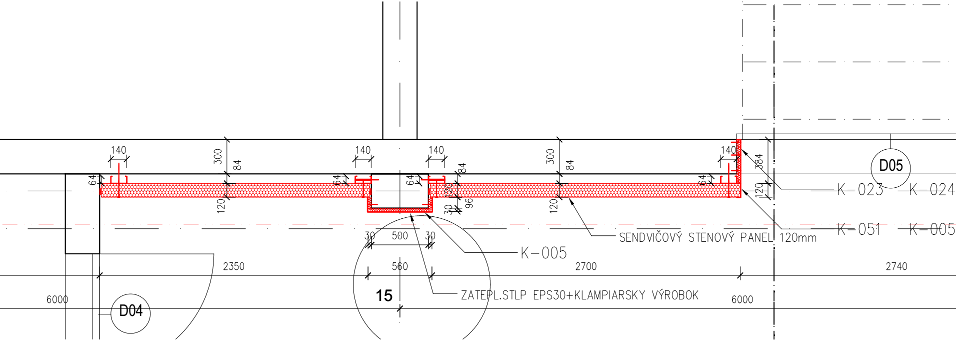
140
300
84
140
140
300
84
140
64
64
64
84
64
384
120
120
120
120
30
96
D05
K–023
K–024
K–051
K–005
SENDVIČOVÝ STENOVÝ PANEL 120mm
30
500
30
K–005
2350
560
2700
2740
6000
6000
15
D04
ZATEPL.STLP EPS30+KLAMPIARSKY VÝROBOK

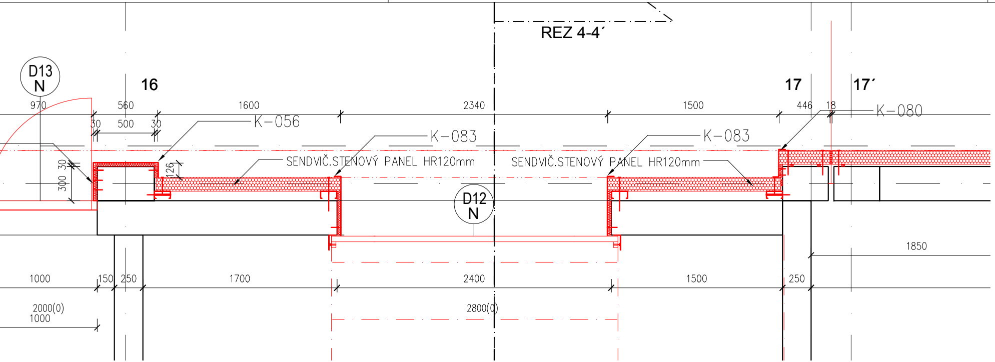
REZ 4-4´
D13
N
16
17
17´
970
560
1600
2340
1500
446
18
K-056
K-083
K-083
K-080
30
500
30
SENDVIČ.STENOVÝ PANEL HR120mm
SENDVIČ.STENOVÝ PANEL HR120mm
300
30
126
D12
N
1850
1000
150
250
1700
2400
1500
250
2000(0)
1000
2800(0)

PÔDORYS 1NP – ČASŤ A/9–17

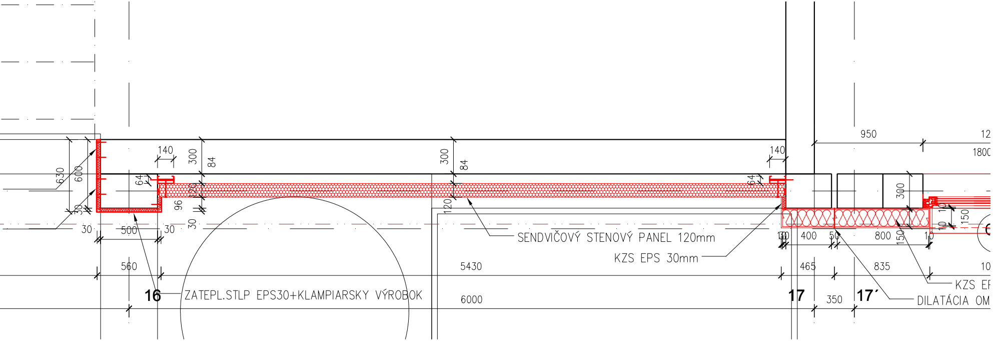
950
12
1800
140
300
84
300
84
140
630
600
64
64
120
120
96
30
30
30
500
30
300
10
150
10
130
400
50
800
150
10
560
5430
465
835
10
SENDVIČOVÝ STENOVÝ PANEL 120mm
KZS EPS 30mm
KZS EI
DILATÁCIA OM
16
ZATEPL.STLP EPS30+KLAMPIARSKY VÝROBOK
6000
17
350
17´

PÔDORYS 1NP – ČASŤ G/9–17

LEGENDA

EXISTUJÚCE KONŠTRUCKIE

═	EXISTUJÚCE NOSNÉ KONŠTRUCKIE
▦	EXISTUJÚCI STENOVÝ PANEL

NOVÝ STAV

▨	TEPELNÁ IZOLÁCIA
▦	STENOVÝ PANEL, HR.120mm
▨	YTONG, HR.300mm
▨	ŽELEZOBETÓN

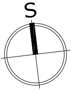

Autori návrhu: ING.ARCH. MIROSLAV MARKO, M.ARCH				**SMF MARKO**	
Spolupráca: Ing.arch. Zuzana Kováčová					
Zodp. projektant	Vypracoval/Kreslil	H.I.P.	Kontroloval		
Ing.arch.M.Marko	Ing.arch.Z.Kováčová	Ing.arch.M.Marko	Ing.arch.M.Marko		
				Stupeň PD:	DSP
Investor: McCarter, a.s. Bajkalská 1496/25, 821 01 Bratislava				Kraj:	Trnavský
				Okres:	Dunajská S.
Stavba: Zateplenie plniarne nealkoholických nápojov Budovatelská ul. 7, Dunajská Streda				Obec:	Dunajská S.
				Dátum	01/2019
				Počet formát.	11XA4
Stavebný objekt:				Mierka:	Por. č.v.
Časť: E.1 Architektonicko-stavebné riešenie				1:25	13
Výkres: Nový stav-Pôdorys 1NP A/9-17,G/9-17					